ZANUSSI PROFESSIONAL

ARTICOLO N°

MODELLO N°

NOME

SIS #

AIA #

# Movimentazione Stoviglie Tavolo di prelavaggio con vasca 500x400 mm, per lavastoviglie a capottina



**865306 (BHHPTB08R)** Tavolo di prelavaggio con vasca 500x400 mm, per lavastoviglie a capottina, destra vs. sinistra, 800 mm

## Descrizione

**Articolo N°**

Per lavastoviglie a capottina. Costruito in acciaio inox 304 AISI. Altezza paraspruzzi 250 mm. N. 2 gambe tubolari a sezione quadrata 40x40 mm su piedini regolabili. Dimensione vasca 500x400x300h mm con tubo troppo pieno e foro di scarico. Direzione cestello: da destra a sinistra.

## Caratteristiche e benefici

- Forniti smontati e facile da rimontare.
- Progettato per cesti lavastoviglie da 500x500 mm.
- Ripiano inferiore e unità di pre-risciacquo disponibili come accessori opzionali.

## Costruzione

- Piedini da 50 mm regolabili in altezza per garantire un perfetto allineamento e connessione con gli elementi della zona lavaggio.
- Alzatina inclusa.
- Piani completamente piegati con profilo anti-gocciolamento per una pulizia facile e sicura.
- Tutte le superfici lisce con finitura lucida.
- Gambe quadrate in tubolari da 40x40 mm in acciaio inox AISI 304.
- Devono essere fissati alla lavastoviglie e dotati di una coppia di piedini all'altra estremità.
- Costruito interamente in acciaio inox AISI 304.
- [NOT TRANSLATED]

## Accessori opzionali

| | | |
|---|---|---|
| - NOT TRANSLATED - | PNC 855381 | ❑ |
| Rubinetto con doccia di prelavaggio monoforo (da montare sul piano) | PNC 855385 | ❑ |
| RUBINETTO CON LEVA A GOMITO DOCCIA+SNODO | PNC 855386 | ❑ |
| - NOT TRANSLATED - | PNC 855389 | ❑ |
| Ripiano inferiore per tavolo lavaggio, 800 mm | PNC 865351 | ❑ |
| Kit per fissaggio a pavimento di 2 gambe quadre composto da 2 piedini con flange e tasselli. | PNC 865386 | ❑ |
| Sifone singolo in plastica da 2" per lavatoi | PNC 895313 | ❑ |

**Approvazione:**

# Movimentazione Stoviglie
# Tavolo di prelavaggio con vasca 500x400 mm, per lavastoviglie a capottina

**Fronte**

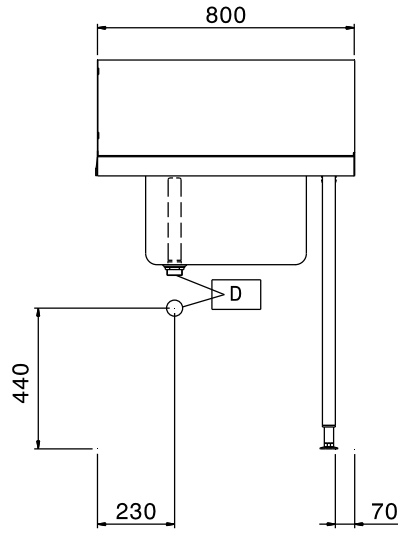


**Lato**

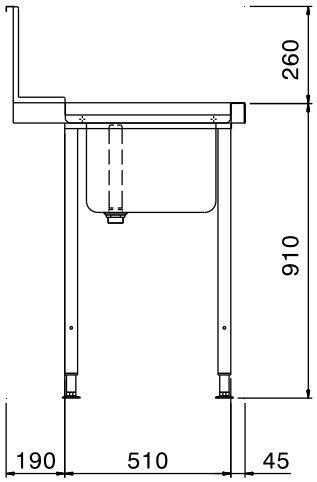


**Alto**

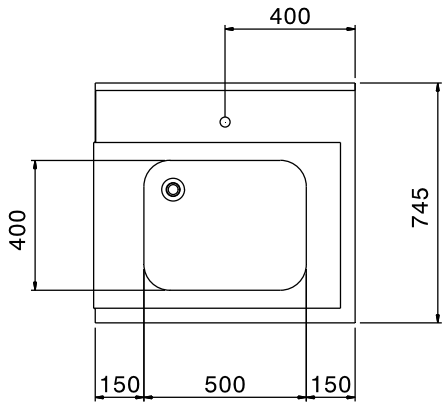


## Informazioni chiave

| | |
|---|---|
| **Dimensioni esterne, larghezza:** | |
| **865306 (BHHPTB08R)** | 800 mm |
| **Dimensioni esterne, profondità:** | 745 mm |
| **Dimensioni esterne, altezza:** | 1160 mm |
| **Peso netto:** | 6 kg |
| **Dimensioni alzatina, Altezza** | 250 mm |
| **Dimensioni vasca** | 500x400x300h |



L'azienda si riserva il diritto di apportare modifiche ai prodotti senza preavviso


2026.11.20